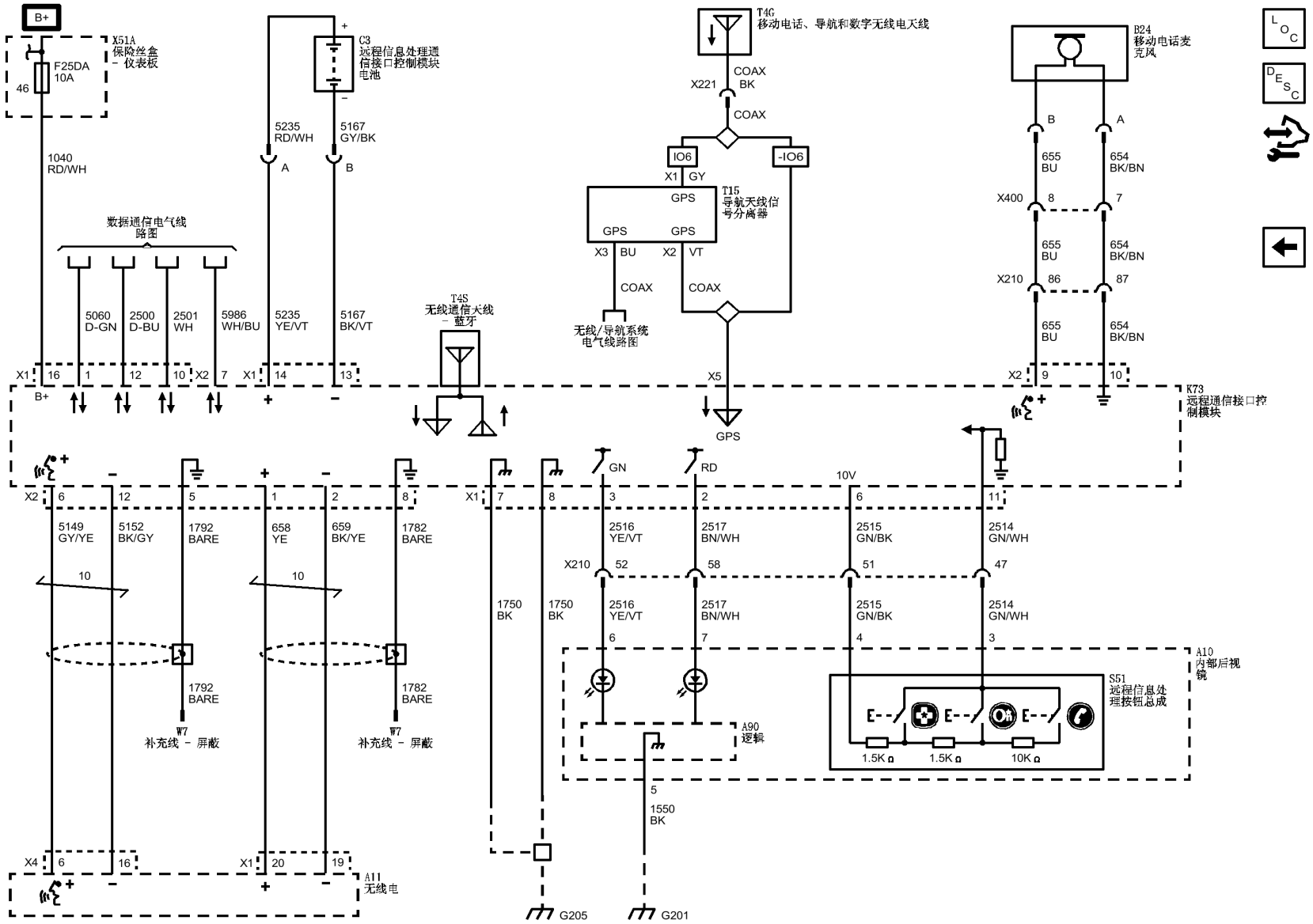
B+
X51A
保险丝盒
- 仪表板
F25DA
10A
46
1040
RD/WH
C3
远程信息处理通信接口控制模块
电池
5235
RD/WH
5167
GY/BK
A
B
数据通信电气线路图
5060
D-GN
2500
D-BU
2501
WH
5986
WH/BU
5235
YE/VT
5167
BK/VT
X1
16
1
12
10
X2
7
14
13
T4S
无线通信天线
- 蓝牙
T4G
移动电话、导航和数字无线电天线
X221
COAX
BK
COAX
IO6
-IO6
X1
GY
GPS
T15
导航天线信号分离器
GPS
GPS
X3
BU
X2
VT
COAX
COAX
无线/导航系统电气线路图
X5
GPS
B24
移动电话麦克风
B
A
655
BU
654
BK/BN
X400
8
7
655
BU
654
BK/BN
X210
86
87
655
BU
654
BK/BN
X2
9
10
K73
远程通信接口控制模块
X2
6
12
5
1
2
8
5149
GY/YE
5152
BK/GY
1792
BARE
658
YE
659
BK/YE
1782
BARE
10
10
1792
BARE
1782
BARE
W7
补充线 - 屏蔽
W7
补充线 - 屏蔽
X4
6
16
X1
20
19
A11
无线电
X1
7
8
3
2
6
11
GN
RD
10V
2516
YE/VT
2517
BN/WH
2515
GN/BK
2514
GN/WH
X210
52
58
51
47
1750
BK
1750
BK
2516
YE/VT
2517
BN/WH
2515
GN/BK
2514
GN/WH
6
7
4
3
A10
内部后视镜
S51
远程信息处理按钮总成
A90
逻辑
1.5K Ω
1.5K Ω
10K Ω
5
1550
BK
G205
G201